Widok na ścianę w osi A

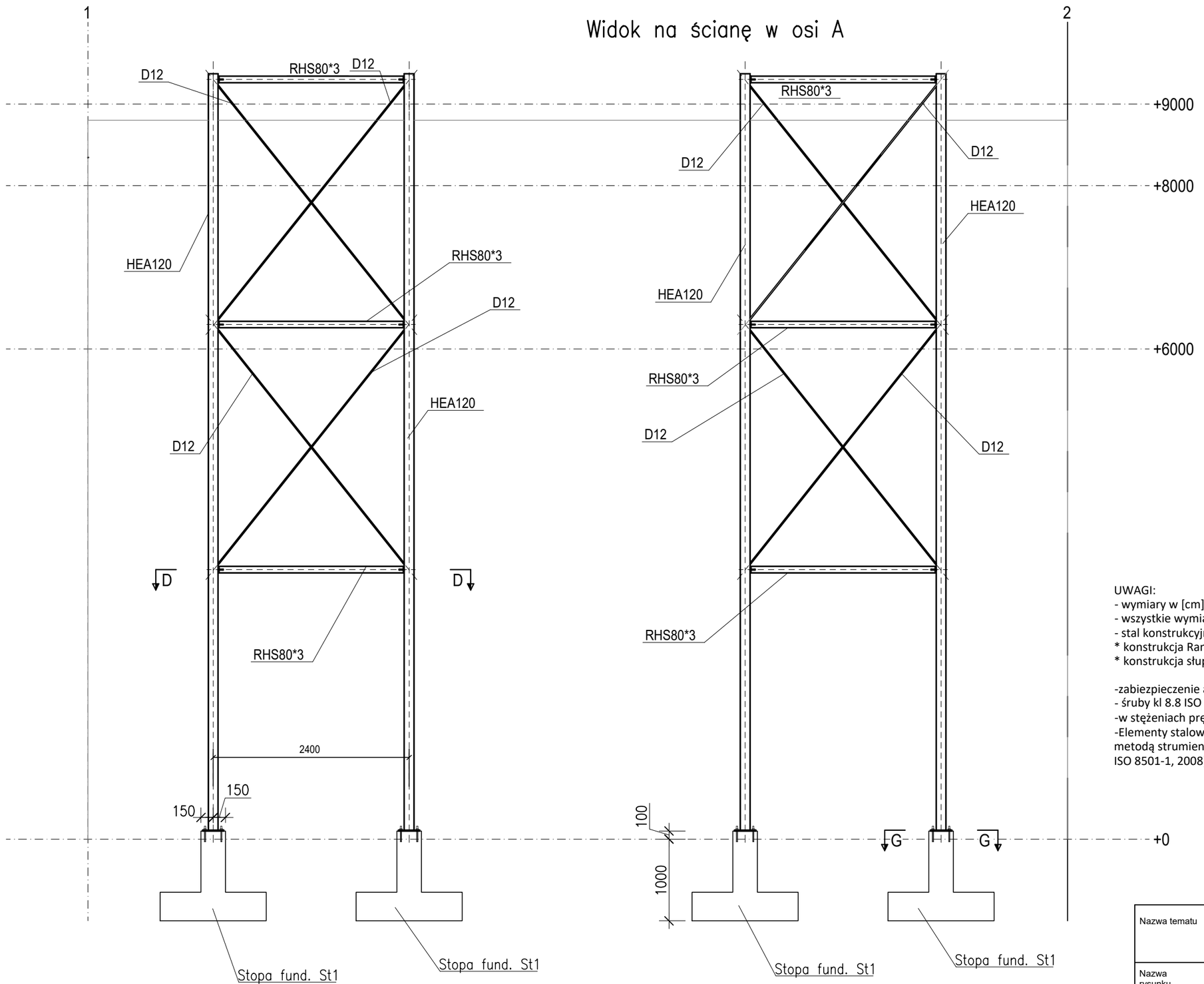

UWAGI:
- wymiary w [cm]
- wszystkie wymiary sprawdzić na budowie
- stal konstrukcyjna:
* konstrukcja Rama KR1 , KR2, R1 : S355
* konstrukcja słupy i stężenia : S235

-zabiezpieczenie antykorozyjne ocynkowanie
- śruby kl 8.8 ISO 4014
-w stężeniach prętowych Ø12 stosować nakrętki napinające DIN 1480
-Elementy stalowe do zabezpieczenia antykorozyjnego, oczyścić metodą strumieniowo-cierną do stopnia czystości Sa 2 1/2 wg (PN-EN ISO 8501-1, 2008).

UWAGA – W projekcie uzwględniono konstrukcję główną pod mocowanie paneli –podkonstrukcje pod panele należy zaprojektować na etapie zamawiania paneli i dostosować do danego producenta.

Nazwa tematu	Rozbudowa, nadbudowa i przebudowa budynku biurowego, dot. strefy wejściowej z windą oraz klatką schodową wraz z instalacjami wewnętrznymi tj. (przebudowa instalacji: centralnego ogrzewania, elektrycznej) wraz z rozbiórką schodów zewnętrznych, przebudową utwardzenia terenu.	
Nazwa rysunku	Konstrukcja pod panele - Widok na ścianę w osi A	
Inwestor	Tarnobrzeska Agencja Rozwoju Regionalnego Ul. M. Dąbrowskiej 15, 39-400 Tarnobrzeg	
Projektował br. Konstrukcyjna	mgr inż. Wojciech Januszczak upr. proj.PDK/0263/PWOK/15	
Sprawdzał br. Konstrukcyjna	mgr inż. Maciej Szwagierczak upr. proj.SWK/0032/POOK/06	
	Faza: **Projekt techniczny**	
	Data: 12.2025	Skala: 1:50
		Nr rys.: K04